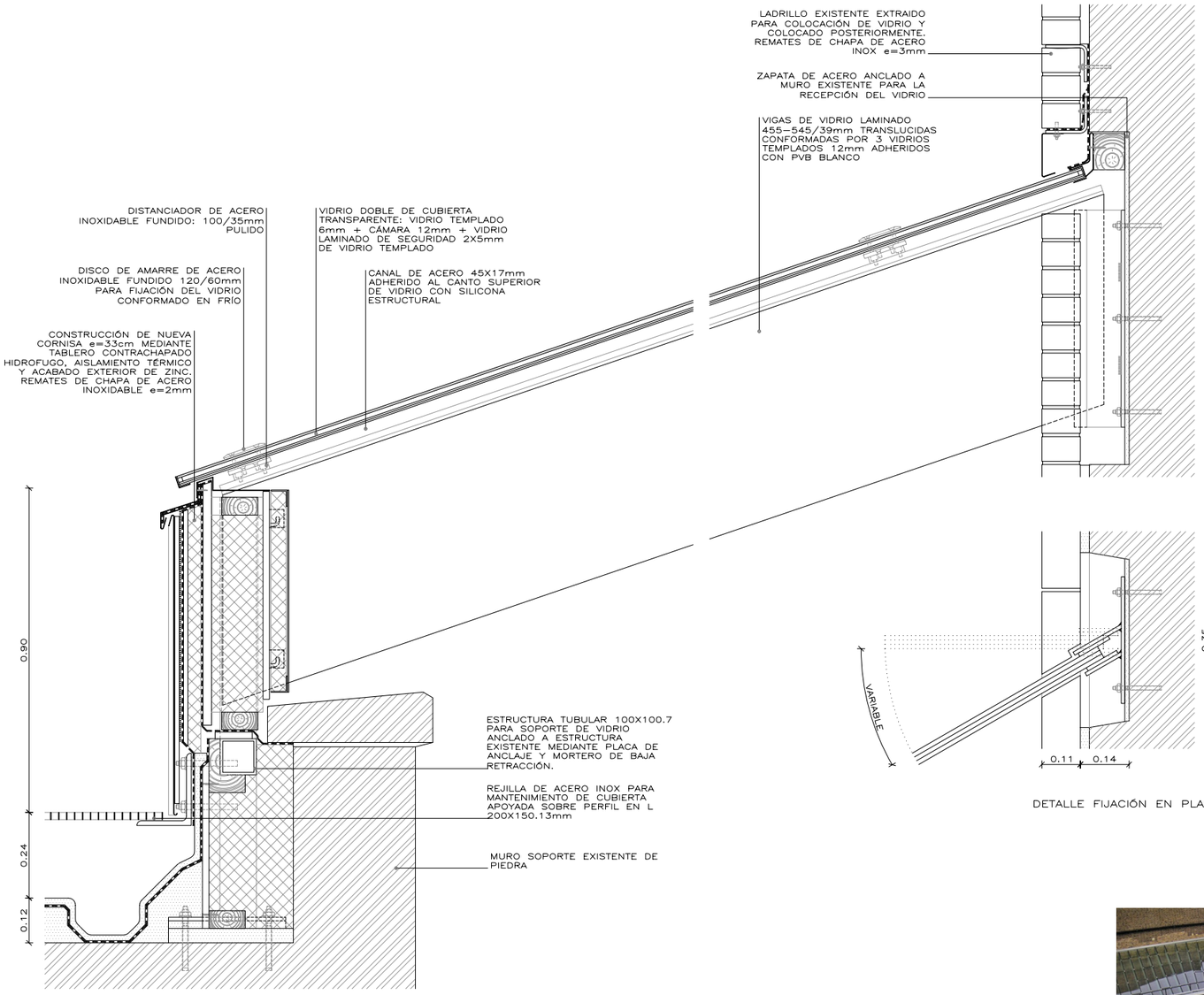

DETALLE APOYO EN CUBIERTA 0 0,3M

DETALLE FIJACIÓN EN PLANTA

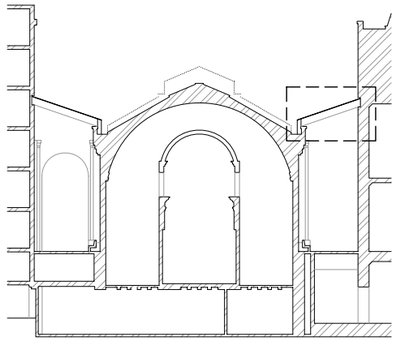

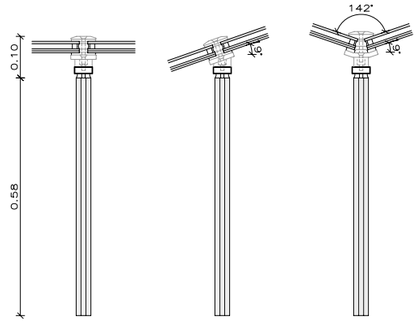

TIPOS DE SECCIÓN TRANVERSAL 0 0,3M

Cubierta de vigas de vidrio MUMA: McInnes Usher McKnight Architects. Victoria and Albert Museum de Londresbn © MUMA