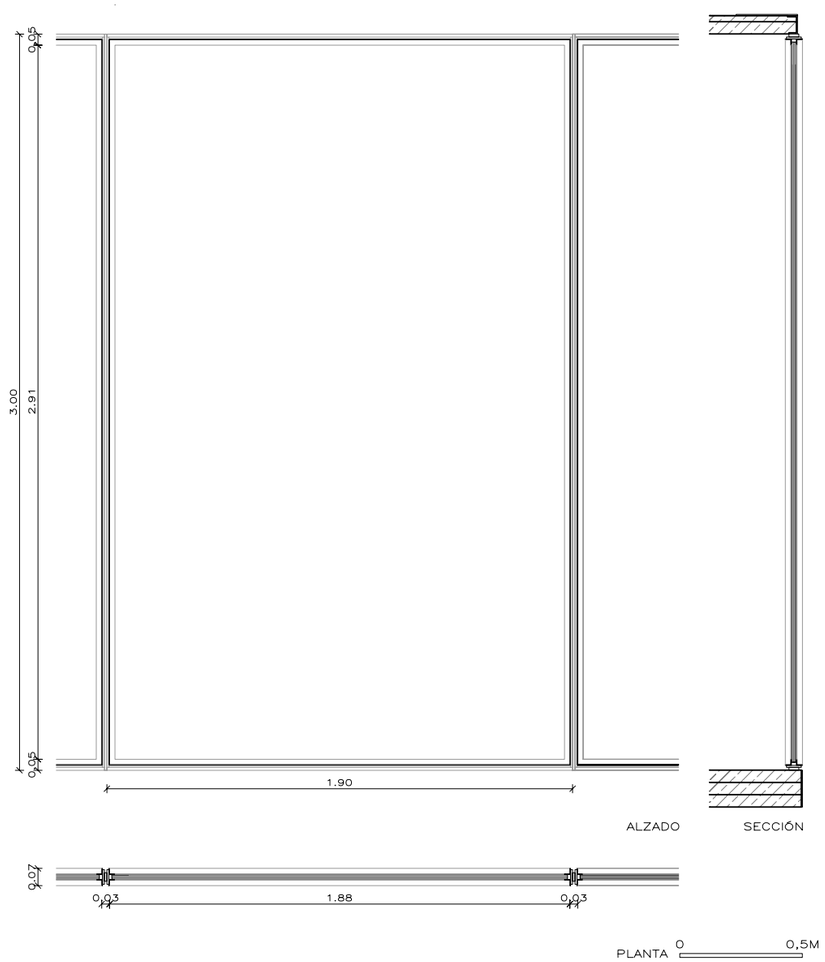

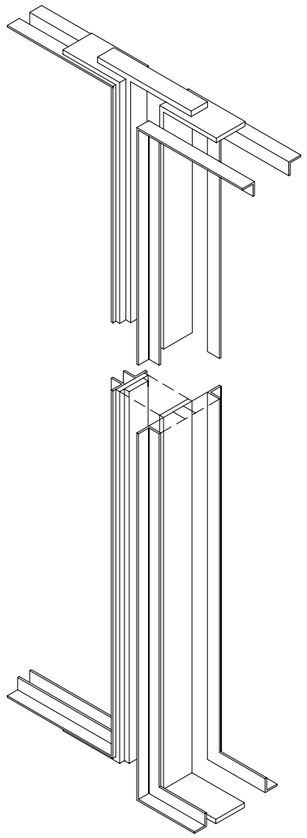

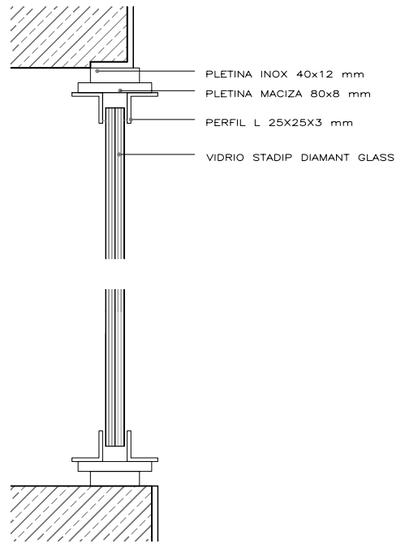

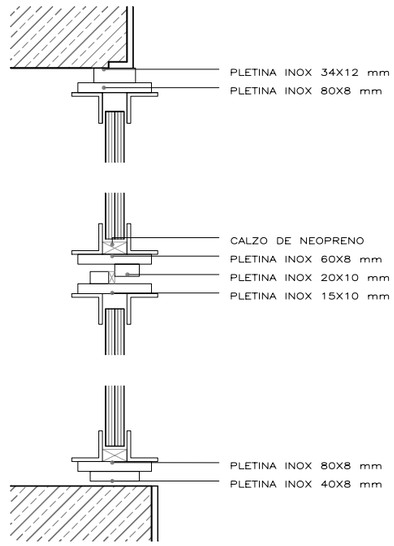

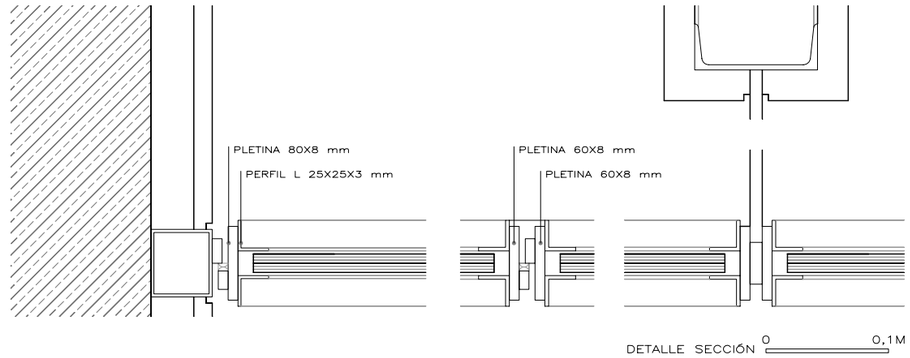

Carpintería de acero inoxidable. Eduardo Souto de Moura. Ed. comercial y de oficinas en la Av. Boavista © Hisao Suzuki