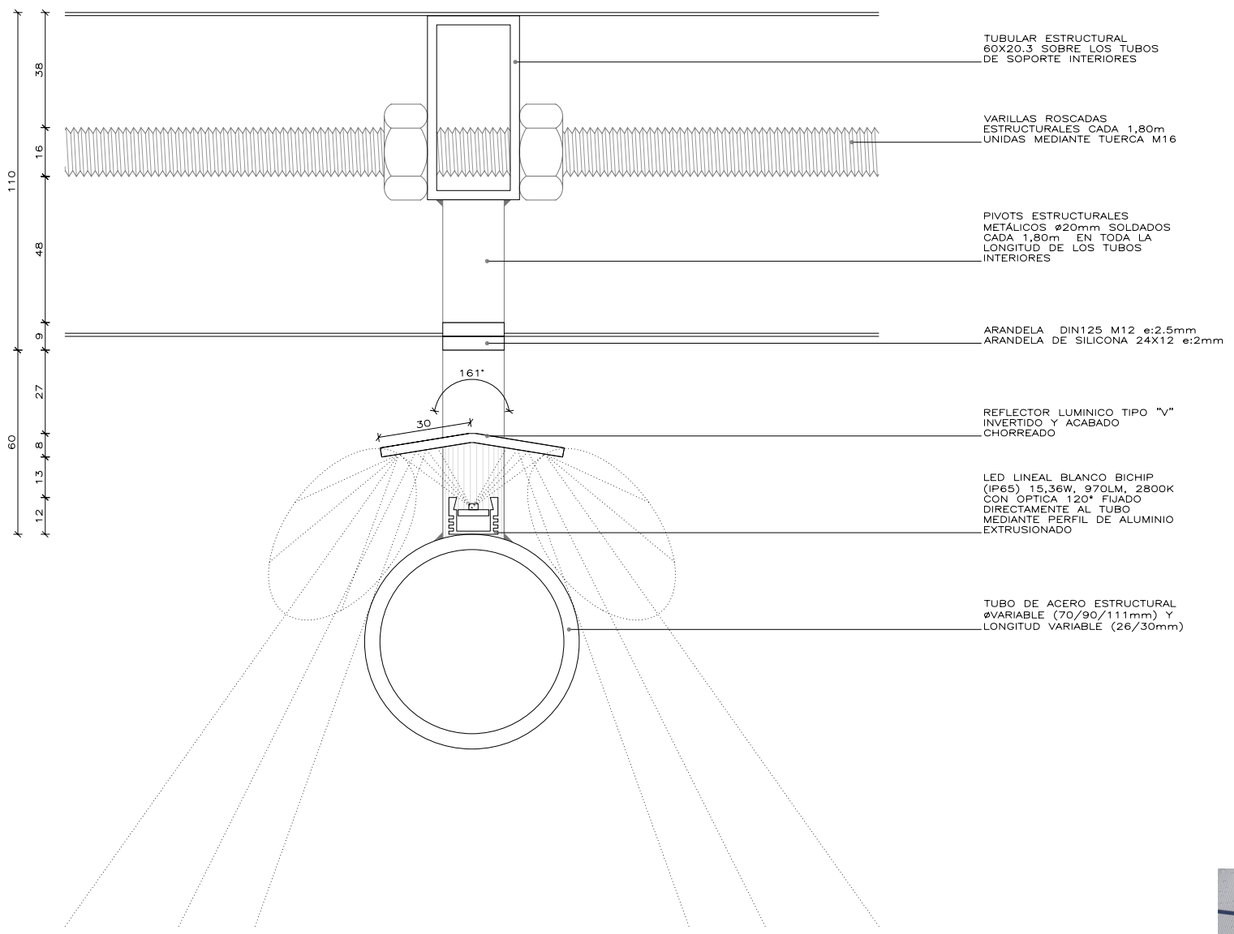

DETALLE COLOCACIÓN LED LINEAL 0 0.05M

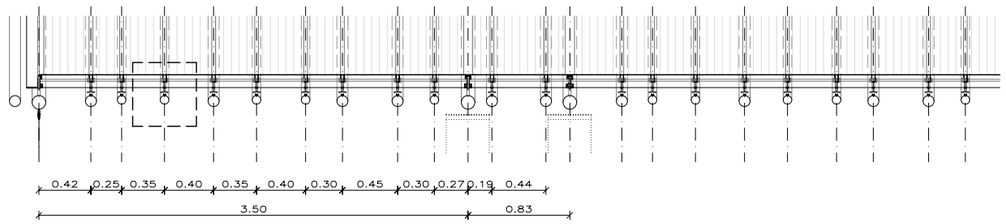

SECCION TRANSVERSAL 0 1M

Luminaria LED lineal RCR Arquitectes. Carpa Restaurante Les Cols © RCR Arquitectes P.Sau